ТЕХНИЧЕСКИЙ ПАСПОРТ И СПЕЦИФИКАЦИЯ

Магнитолевитационный турбомолекулярный насос MTP-2201PS(CF250), код A26A3-00003

MTP-2201PS(CF250)

Конфигурация MTP-2201PS(CF250), код заказа A26A3-00003: входной фланец конфигурации - CF250; масса конфигурации - 67 кг; процессное исполнение - Промышленное; строгое коррозионностойкое исполнение - Нет.

Категория	**Вакуумные насосы**
Серия	**MTP**
Модель	**MTP-2201PS(CF250)**
Контакт	**info@cbvacrus.ru**

Технические характеристики и спецификация

Параметр	Значение
Код заказа	**A26A3-00003**
Модель конфигурации	**MTP-2201PS(CF250)**
Серия	**MTP-2201**
Тип оборудования	**Магнитолевитационный турбомолекулярный насос**
Входной фланец конфигурации	**CF250**
Масса конфигурации	**67 кг**
Процессное исполнение	**Промышленное**
Строгое коррозионностойкое исполнение	**Нет**
Нагрев	**Не предусмотрен**
Продувка	**Предусмотрена**
Интерфейс управления	**Profibus**
Охлаждение конфигурации	**Водяное**
Контроллер конфигурации	**Встроенный**
Интерфейс продувки	**KF10**
Выпускной фланец	**KF40**
Номинальная частота вращения	**27 000 об/мин**
Время запуска / останова	**≤ 8 / ≤ 11 мин**

Параметр	Значение
Шум	**< 55 дБ**
Охлаждение	**Водяное, 3 л/мин**
Продувочный газ	**N_2, 50 ± 10 см^3/мин (н. у.)**
Степень защиты	**IP54**
Максимальная входная мощность	**1200 ВА**

Применение и подбор

MTP-2201PS(CF250) — заказная конфигурация магнитолевитационного турбомолекулярного насоса MTP серии MTP-2201. Код заказа A26A3-00003 связывает тип входного фланца, процессные опции, контроллер, охлаждение и документацию поставки.

Подтверждённая комплектация: входной фланец конфигурации — CF250; масса конфигурации — 67 кг; процессное исполнение — Промышленное; строгое коррозионностойкое исполнение — Нет; нагрев — Не предусмотрен; продувка — Предусмотрена; охлаждение конфигурации — Водяное; контроллер конфигурации — Встроенный. Опции TMS, прогрева, продувки и коррозионностойкого исполнения учитывают только тогда, когда они прямо указаны для данного кода заказа; отсутствие отметки не заменяют предположением.

Рабочие показатели закрепляют для точного фланцевого и процессного исполнения. Быстроту откачки сопоставляют с конкретным газом, а расчётную рабочую точку — с проводимостью магистрали, газовой нагрузкой, объёмом камеры и допустимым форвакуумным давлением.

Насос монтируют на разгруженный высоковакуумный порт с подтверждённой ориентацией и свободным доступом к форвакуумному патрубку, охлаждению, кабелям и сервисным зонам. Перед запуском проверяют чистоту и герметичность фланцев, расход охлаждающей воды, защитное заземление, состояние кабелей и отсутствие механической нагрузки от трубопровода.

Система управления должна разрешать разгон только после готовности форвакуумной ступени и охлаждения, контролировать частоту вращения, температуру и аварийные сообщения, а при нарушении условий выполнять согласованную остановку. Интерфейс Modbus и дискретные блокировки включают в общую схему автоматизации конкретной вакуумной установки.

В заказной спецификации указывают модель MTP-2201PS(CF250), код A26A3-00003, рабочие газы и загрязнения, объём камеры, давления и время откачки, оба фланца, форвакуумный насос, охлаждение, TMS, нагрев, продувку, контроллер, питание, кабели и интерфейсы. Для согласования используется info@cbvacrus.ru

Данные для инженерного подбора

Для магнитолевитационного насоса MTP производитель требует согласовать фланец, водяное охлаждение, TMS, продувку, рабочую точку, магнитное поле и интерфейсы автоматизации.

01 Входной фланец: ISO-F, CF или VG, DN и исполнение ответной детали.

02 Рабочая точка: предельное и рабочее давление, быстрота откачки и объем камеры.

03 Охлаждение: параметры воды; для серии MTP производитель предусматривает водяное охлаждение.

04 Процесс: газ, пыль, материал камеры, температура, вибрация и магнитное поле.

05 Опции: TMS с требуемой температурой и защитный или продувочный газ.

06 Автоматизация: контроллер, кабель, питание, Modbus, Profibus, EtherCAT, RS232/485 и дискретные сигналы.

Техническая схема серии

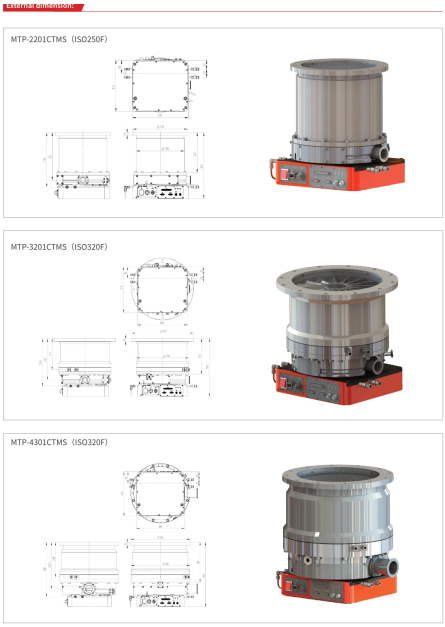

Габаритные исполнения серии MTP