ТЕХНИЧЕСКИЙ ПАСПОРТ И СПЕЦИФИКАЦИЯ

Магнитолевитационный турбомолекулярный насос MTP-4301CTPS(ISO400F), код A24A3-00031

MTP-4301CTPS(ISO400F)

Конфигурация MTP-4301CTPS(ISO400F), код заказа A24A3-00031: входной фланец конфигурации - ISO400F; масса конфигурации - 110 кг; процессное исполнение - Полупроводниковое; строгое коррозионностойкое исполнение - Да.

Категория	**Вакуумные насосы**
Серия	**MTP**
Модель	**MTP-4301CTPS(ISO400F)**
Контакт	**info@cbvacrus.ru**

Технические характеристики и спецификация

Параметр	Значение
Код заказа	**A24A3-00031**
Модель конфигурации	**MTP-4301CTPS(ISO400F)**
Серия	**MTP-4301**
Тип оборудования	**Магнитолевитационный турбомолекулярный насос**
Входной фланец конфигурации	**ISO400F**
Масса конфигурации	**110 кг**
Процессное исполнение	**Полупроводниковое**
Строгое коррозионностойкое исполнение	**Да**
Нагрев	**Предусмотрен**
Продувка	**Предусмотрена**
Интерфейс управления	**Profibus**
Охлаждение конфигурации	**Водяное**
Контроллер конфигурации	**Встроенный**
Интерфейс продувки	**KF10**
TMS	**Предусмотрен**
Быстрота откачки по N_2	**4300 л/с**
Быстрота откачки по H_2	**2700 л/с**

Параметр	Значение
Предельное давление после прогрева	**10^{-7} Па**
Максимальное непрерывное форвакуумное давление	**266 Па (при TMS)**
Выпускной фланец	**KF40**
Номинальная частота вращения	**24 240 об/мин**
Время запуска / останова	**≤ 11 / ≤ 19 мин**
Шум	**< 55 дБ**
Охлаждение	**Водяное, 3 л/мин**
Продувочный газ	**N_2, 50 ± 10 $см^3$/мин (н. у.)**
Монтажная ориентация	**Произвольная**
Степень защиты	**IP54**
Температура прогрева корпуса	**< 120 °C**
Максимальная входная мощность	**2200 ВА**

Применение и подбор

MTP-4301CTPS(ISO400F) — заказная конфигурация магнитолевитационного турбомолекулярного насоса MTP серии MTP-4301. Код заказа A24A3-00031 связывает тип входного фланца, процессные опции, контроллер, охлаждение и документацию поставки.

Подтверждённая комплектация: входной фланец конфигурации — ISO400F; масса конфигурации — 110 кг; процессное исполнение — Полупроводниковое; строгое коррозионностойкое исполнение — Да; tms — Предусмотрен; нагрев — Предусмотрен; продувка — Предусмотрена; охлаждение конфигурации — Водяное; контроллер конфигурации — Встроенный. Опции TMS, прогрева, продувки и коррозионностойкого исполнения учитывают только тогда, когда они прямо указаны для данного кода заказа; отсутствие отметки не заменяют предположением.

Подтверждённые рабочие данные: быстрота откачки по n_2 — 4300 л/с; быстрота откачки по h_2 — 2700 л/с; предельное давление после прогрева — 10^{-7} Па; максимальное непрерывное форвакуумное давление — 266 Па (при TMS). Быстроту откачки сопоставляют с конкретным газом, а расчётную рабочую точку — с проводимостью магистрали, газовой нагрузкой, объёмом камеры и допустимым форвакуумным давлением.

Насос монтируют на разгруженный высоковакуумный порт с подтверждённой ориентацией и свободным доступом к форвакуумному патрубку, охлаждению, кабелям и сервисным зонам. Перед запуском проверяют чистоту и герметичность фланцев, расход охлаждающей воды, защитное заземление, состояние кабелей и отсутствие механической нагрузки от трубопровода.

Система управления должна разрешать разгон только после готовности форвакуумной ступени и охлаждения, контролировать частоту вращения, температуру и аварийные сообщения, а при нарушении условий выполнять согласованную остановку. Интерфейс Modbus и дискретные блокировки включают в общую схему автоматизации конкретной вакуумной установки.

В заказной спецификации указывают модель MTP-4301CTPS(ISO400F), код A24A3-00031, рабочие газы и загрязнения, объём камеры, давления и время откачки, оба фланца, форвакуумный насос, охлаждение, TMS, нагрев, продувку, контроллер, питание, кабели и интерфейсы. Для согласования используется info@cbvacrus.ru

Данные для инженерного подбора

Для магнитолевитационного насоса MTP производитель требует согласовать фланец, водяное охлаждение, TMS, продувку, рабочую точку, магнитное поле и интерфейсы автоматизации.

01 Входной фланец: ISO-F, CF или VG, DN и исполнение ответной детали.

02 Рабочая точка: предельное и рабочее давление, быстрота откачки и объем камеры.

03 Охлаждение: параметры воды; для серии MTP производитель предусматривает водяное охлаждение.

04 Процесс: газ, пыль, материал камеры, температура, вибрация и магнитное поле.

05 Опции: TMS с требуемой температурой и защитный или продувочный газ.

06 Автоматизация: контроллер, кабель, питание, Modbus, Profibus, EtherCAT, RS232/485 и дискретные сигналы.

Техническая схема серии

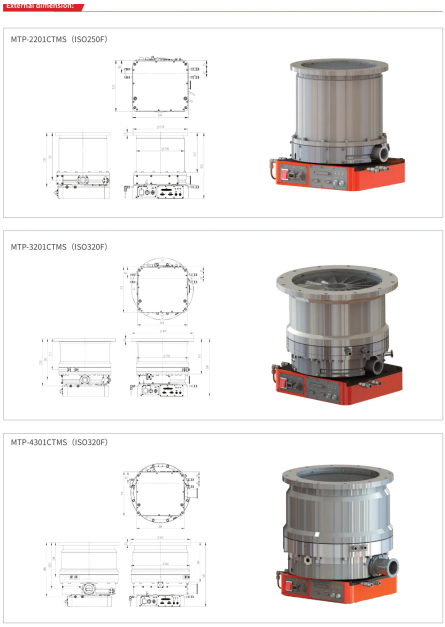

Габаритные исполнения серии MTP